第75回　毎日・茨城杯　茨城県U14バスケットボール大会

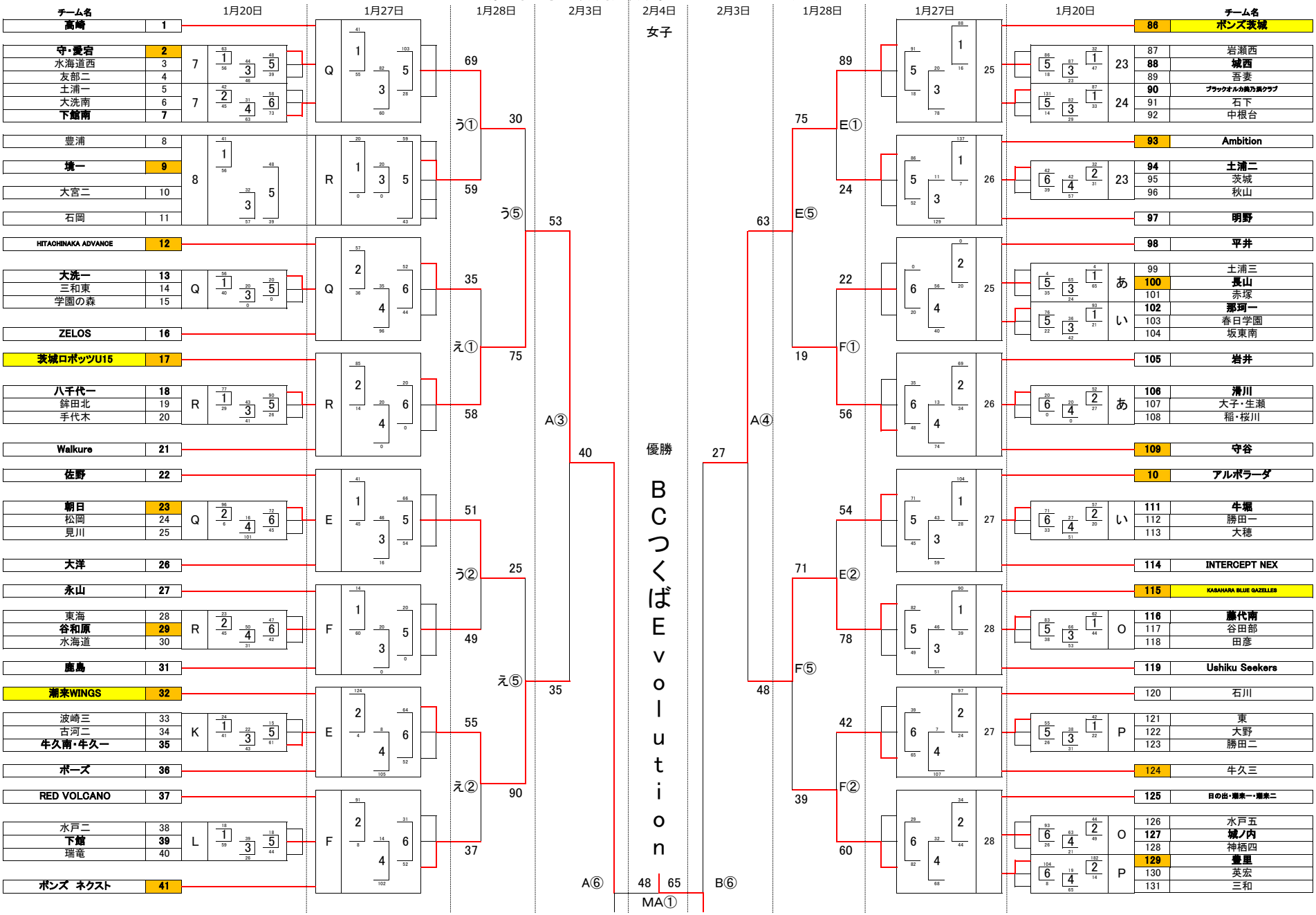

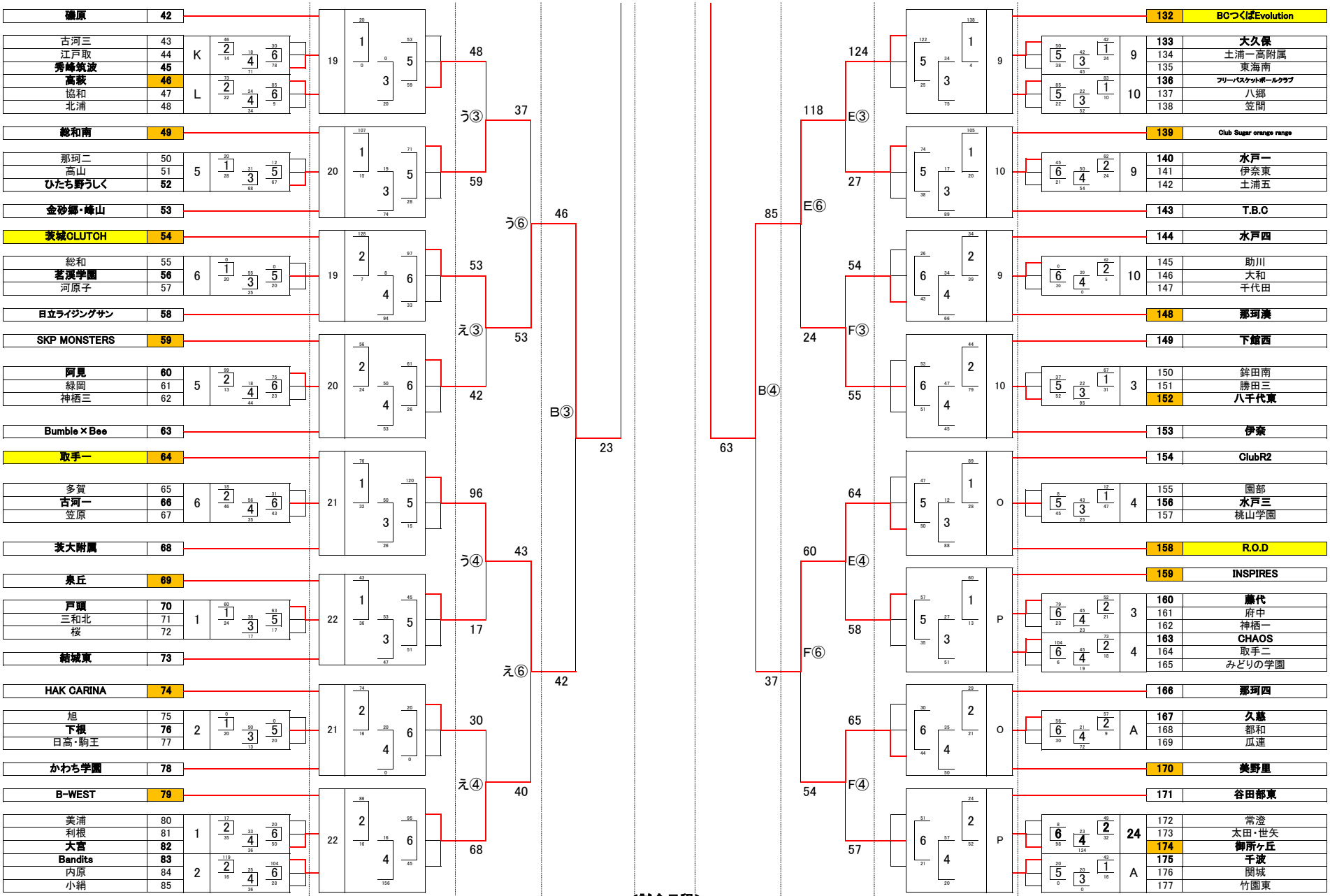

＜試合日程＞

1月20・27・28・2月3日 ：【第1試合 8:50～】【第2試合 10:10～】【第3試合 11:30～】【第4試合 12:50～】【第5試合 14:10～】【第6試合 15:30～】

2月4日 ：【女子決勝 9:20～】【男子決勝 10:40～】