令和６年度　茨城県中学校総合体育大会バスケットボール大会
兼　関東中学校バスケットボール大会県予選

女子の部

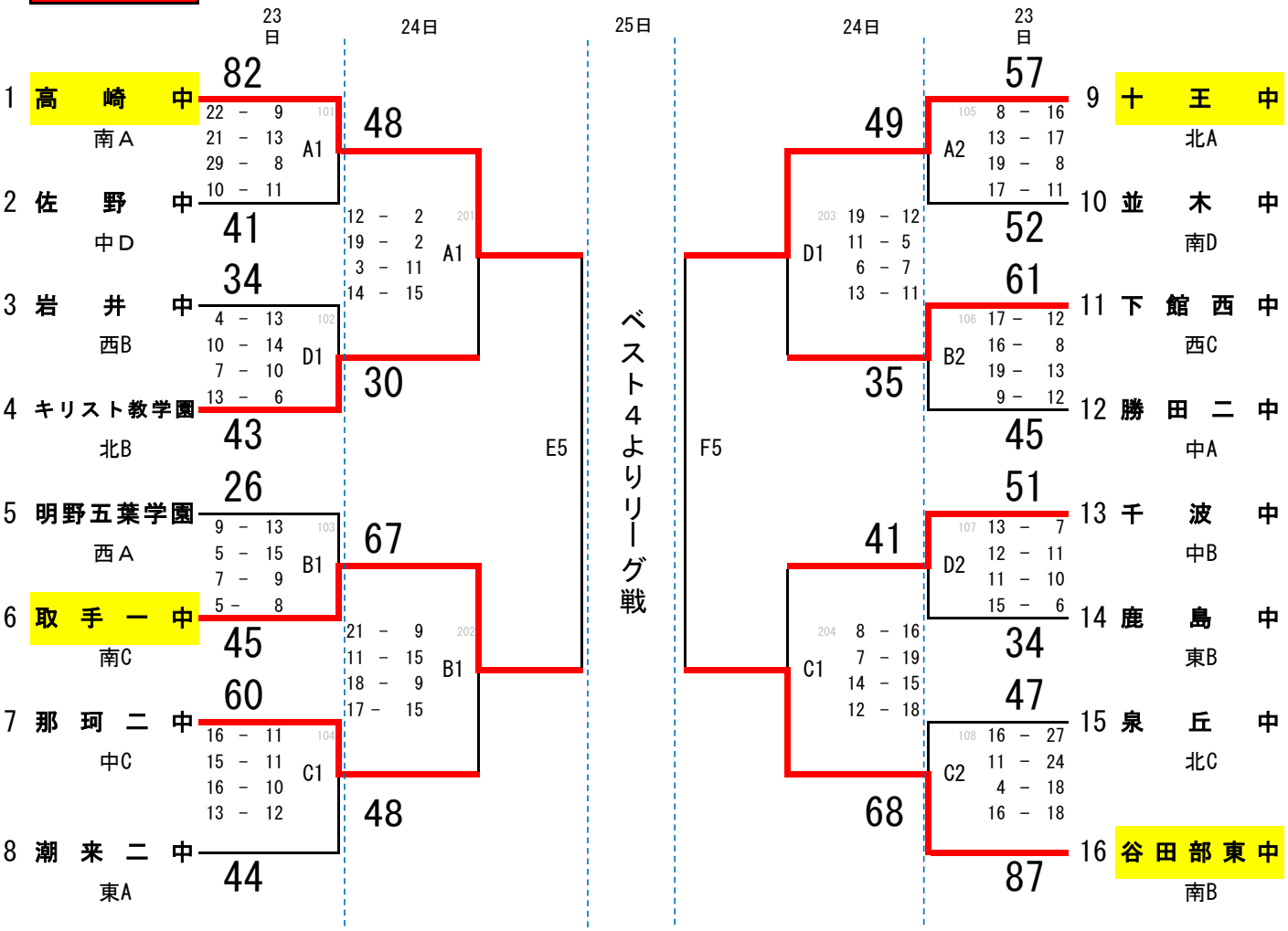

〈決勝リーグ〉

	高崎	取手一	十王	谷田部東	勝　敗
高崎		○ 60 - 22	○ 52 - 25	● 52 - 57	2 勝 1 負
取手一	● 22 - 60		○ 51 - 45	○ 59 - 49	2 勝 1 負
十王	● 25 - 52	● 45 - 51		● 73 - 48	0 勝 3 負
谷田部東	○ 57 - 52	● 49 - 59	○ 48 - 73		2 勝 1 負

優　勝	つくば市立高崎中学校
準優勝	つくば市立谷田部東中学校
第３位	取手市立取手第一中学校
第４位	日立市立十王中学校

【会　　場】日立市池の川さくらアリーナＡ・Ｂ・Ｃ・Ｄ

試合時間	23日①9:30～	②11:00～	③12:30～	④14:00～
	24日①9:30～	②11:00～	③12:30～	④14:00～
	25日①9:30～	②11:00～	③12:30～	④14:00～