平成２２年度　全国高等学校バスケットボール選抜優勝大会　茨城県予選会

期　日 ： 平成２２年１０月２２日（金）・２３日（土）・２４日（日）
場　所 ： 霞ヶ浦文化体育会館（Ｍ・Ａ・Ｂコート）　石岡運動公園体育館（Ｃ・Ｄコート）

《男子の部》

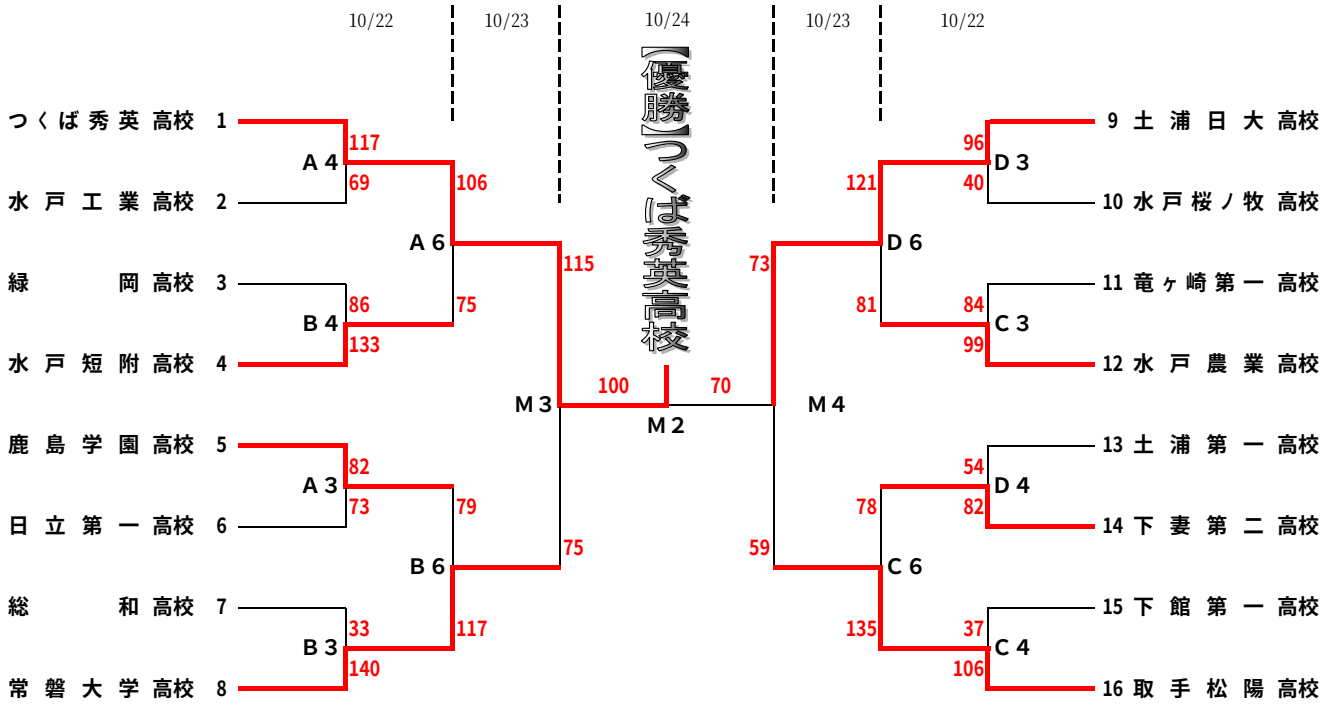

《女子の部》

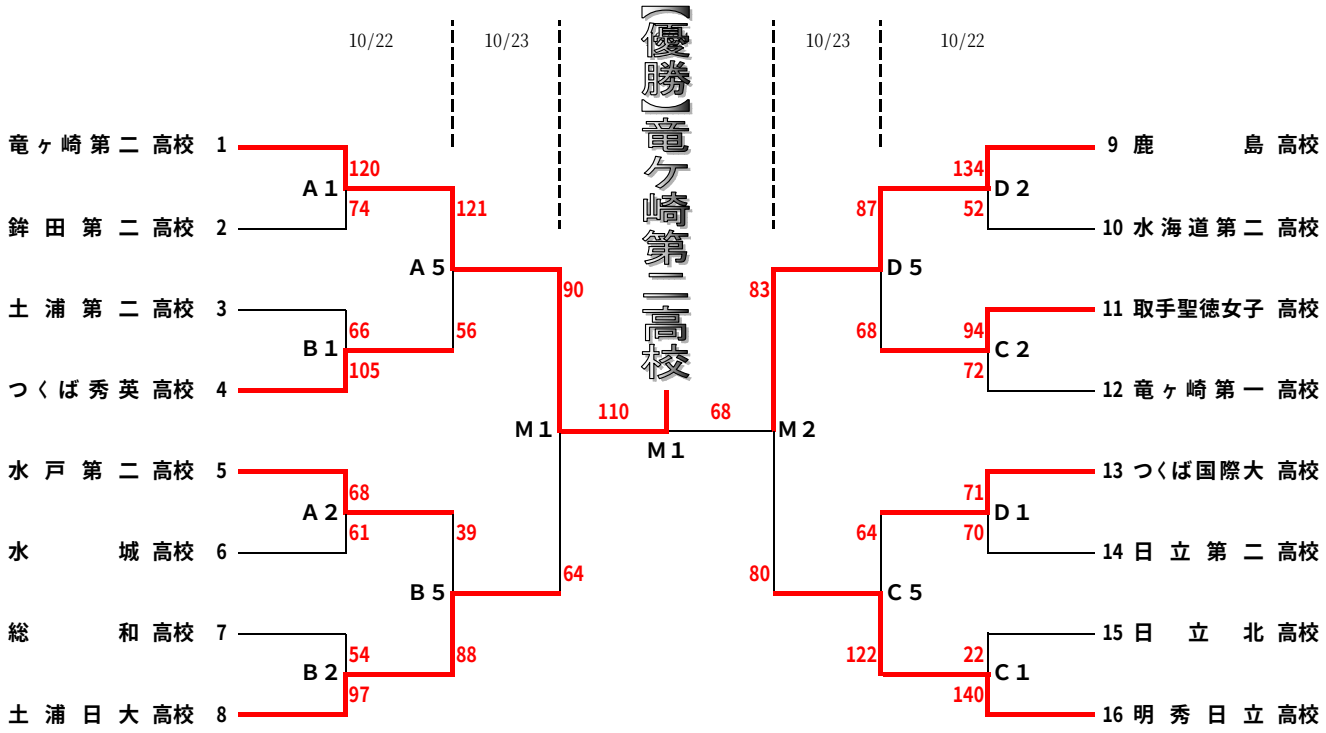

<男子結果>

優　勝	つくば秀英高等学校
準優勝	土浦日本大学高等学校
第3位	取手松陽高等学校
第3位	常磐大学高等学校

<女子結果>

優　勝	竜ケ崎第二高等学校
準優勝	鹿島高等学校
第3位	明秀学園日立高等学校
第3位	土浦日本大学高等学校

*男女各上位1チームが全国大会出場

茨城県高体連バスケットボール専門部　総務委員会記録係