令和７年度　全国高等学校総合体育大会バスケットボール競技茨城県予選会

期　日： 令和７年６月１４日(土)・１５日(日)・２０日(金)・２１日(土)・２２日(日)

場　所： 池の川さくらアリーナ（Ｍ・Ａ・Ｂコート），水戸市総合運動公園体育館（Ｃ・Ｄコート）
常陸大宮市西部総合公園体育館（Ｅ・Ｆコート），ザ・ヒロサワ・シティ体育館(Ｇ・Ｈコート)
笠間市民体育館（Ｉ・Ｊコート）

男子の部

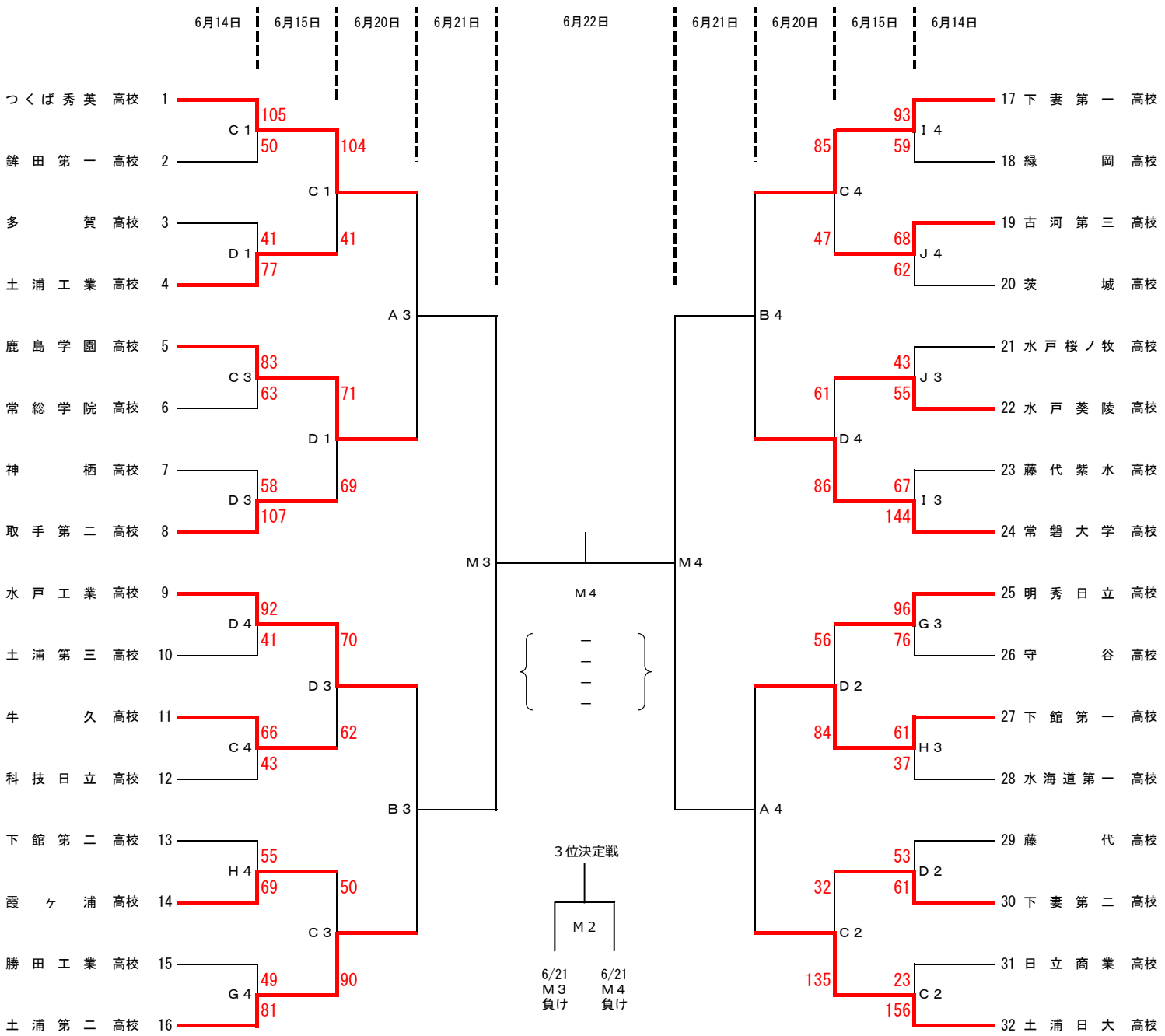

*優勝チームは全国大会(岡山県)へ出場

優　　勝	高等学校	準　優　勝	高等学校
第　３　位	高等学校	第　４　位	高等学校

http://www.ibarakibasketball.com/

茨城県高体連バスケットボール専門部　総務委員会記録係