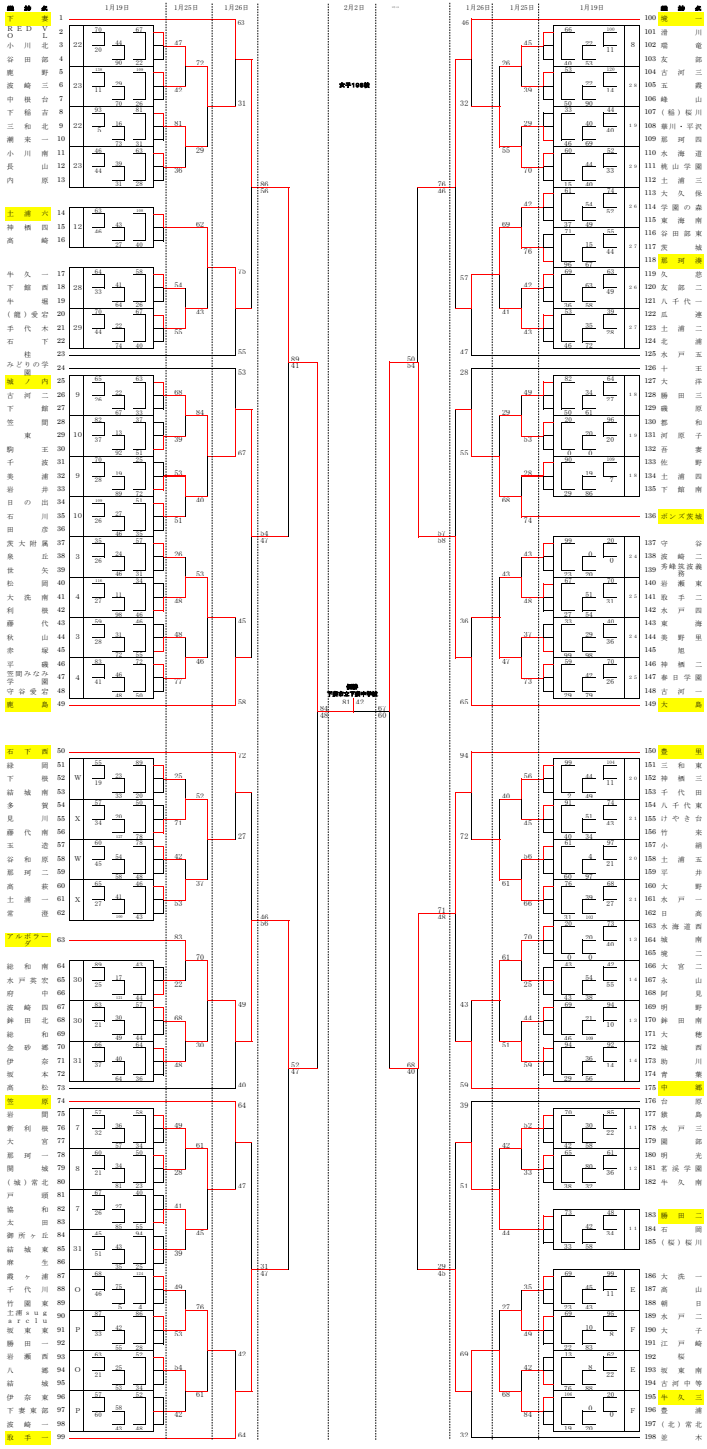第71回 毎日・茨城杯 茨城県U14バスケットボール大会