第62回　毎日・茨城杯　茨城県中学生バスケットボール大会　　男子　182

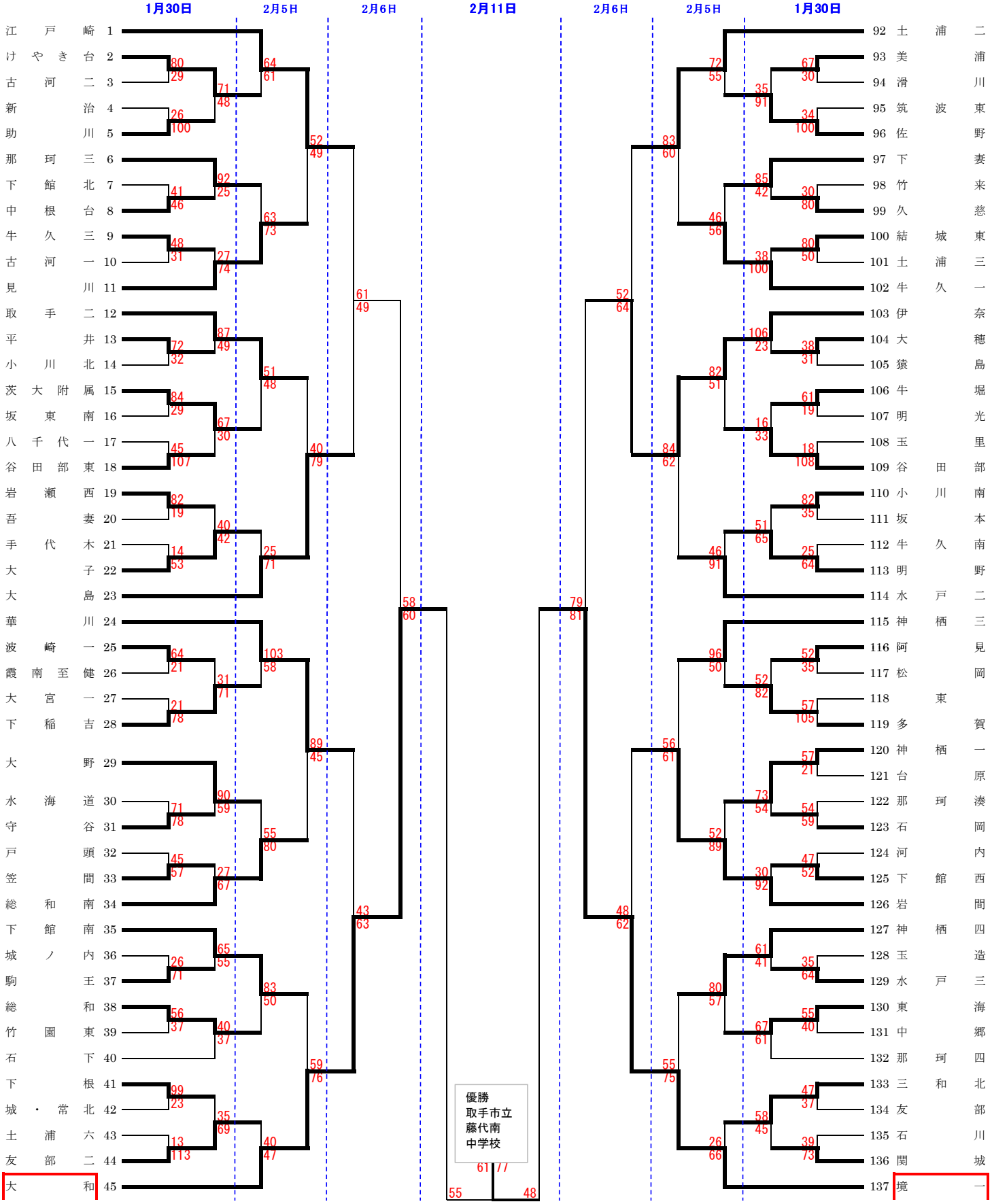

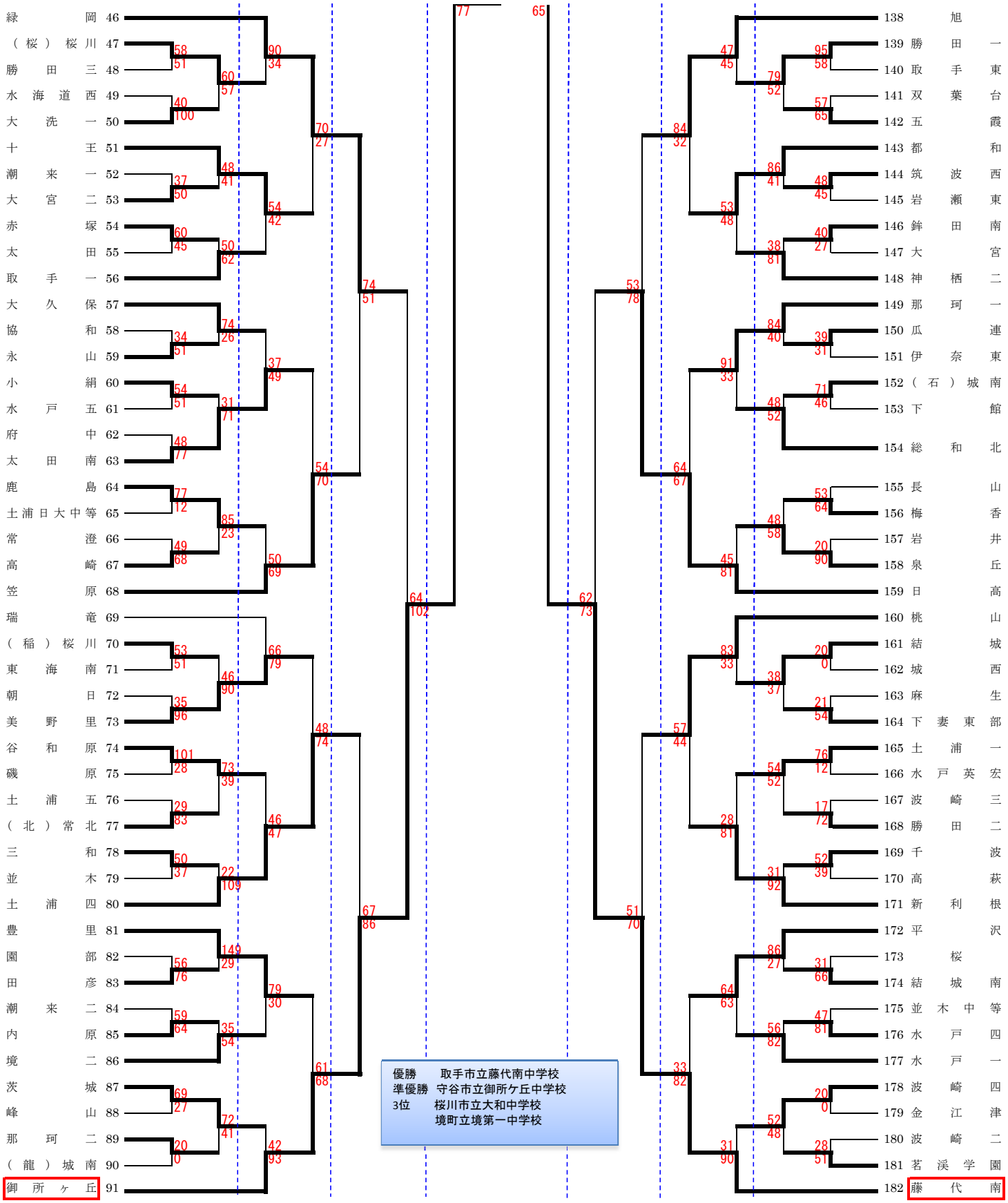
緑岡 46
（桜）桜川 47
勝田三 48
水海道西 49
大洗一 50
十王 51
潮来一 52
大宮二 53
赤塚 54
太田 55
取手一 56
大久保 57
協和 58
永山 59
小絹 60
水戸五 61
府中 62
太田南 63
鹿島 64
土浦日大中等 65
常澄 66
高崎 67
笠原 68
瑞竜 69
（稲）桜川 70
東海南 71
朝日 72
美野里 73
谷和原 74
磯原 75
土浦五 76
（北）常北 77
三和 78
並木 79
土浦四 80
豊里 81
園部 82
田彦 83
潮来二 84
内原 85
境二 86
茨城 87
峰山 88
那珂二 89
（龍）城南 90
御所ヶ丘 91
138 旭
139 勝田一
140 取手東
141 双葉台
142 五霞
143 都和
144 筑波西
145 岩瀬東
146 鉾田南
147 大宮
148 神栖二
149 那珂一
150 瓜連
151 伊奈東
152（石）城南
153 下館
154 総和北
155 長山
156 梅香
157 岩井
158 泉丘
159 日高
160 桃山
161 結城
162 城西
163 麻生
164 下妻東部
165 土浦一
166 水戸英宏
167 波崎三
168 勝田二
169 千波
170 高萩
171 新利根
172 平沢
173 桜
174 結城南
175 並木中等
176 水戸四
177 水戸一
178 波崎四
179 金江津
180 波崎二
181 茗渓学園
182 藤代南
優勝 取手市立藤代南中学校
準優勝 守谷市立御所ケ丘中学校
3位 桜川市立大和中学校
境町立境第一中学校