第70回　毎日・茨城杯　茨城県中学生ﾊﾞｽｹｯﾄﾎﾞｰﾙ大会
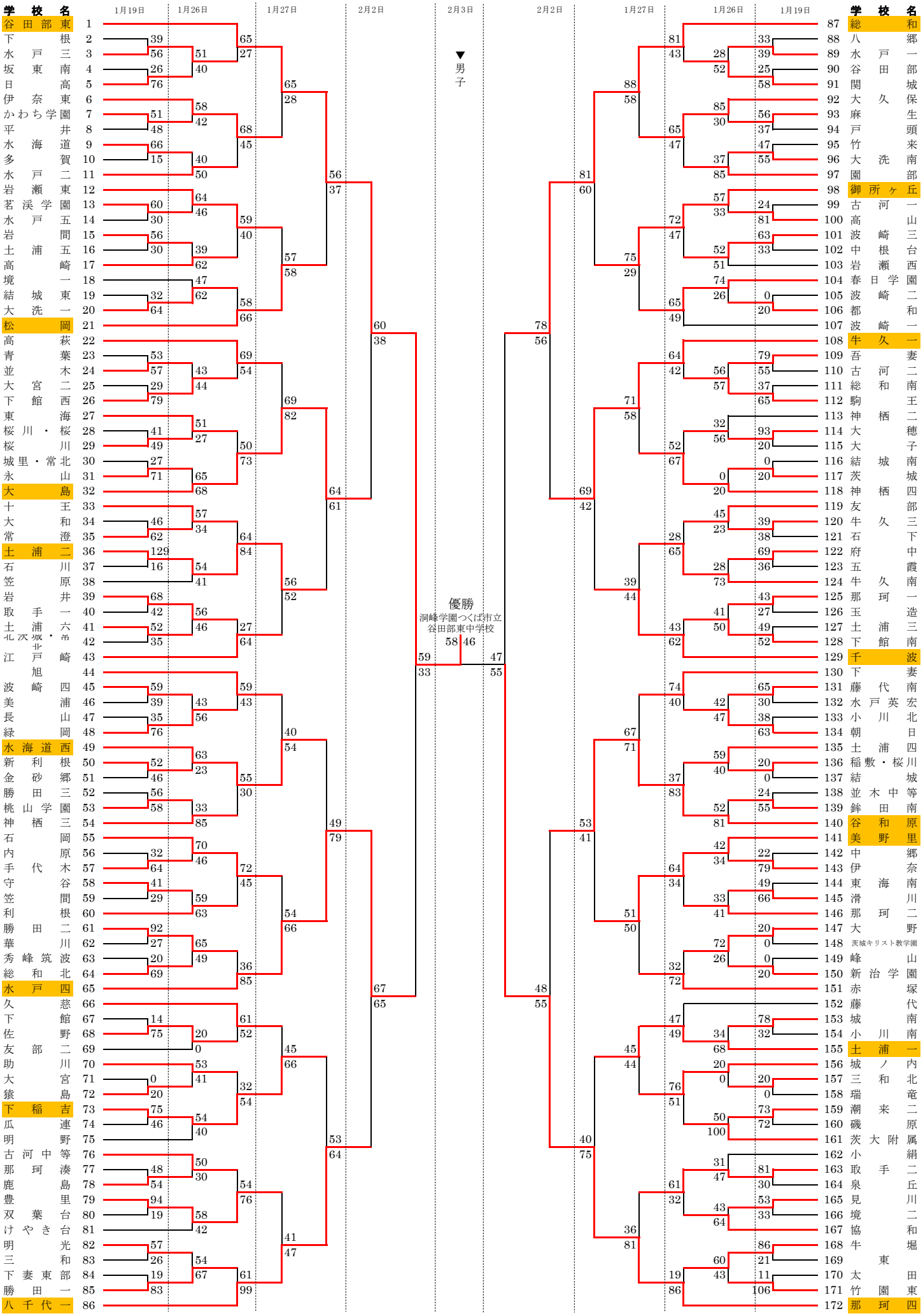
▼男子