平成30年度　第35回スポーツ少年団スポーツ大会　（ミニバスケットボール競技）組合せ

８月９日（木）　　会場　：　笠松運動公園体育館

会場責任者
須之内（中野東）

試合時間	
1	９：１５～
2	１０：１５～
3	１１：１５～
4	１２：１５～
5	１３：１５～
6	１４：１５～
7	１５：１５～

【Aブロック】　　**男子**

（常陸大宮市）	1	常陸大宮
（鉾田市）	2	旭東小
（古河市）	3	総和 B-BOYS
（竜ケ崎市）	4	龍ヶ崎ドルフィンズ
（常総市）	5	石下ＭＢＣ
（常陸太田市）	6	金砂郷

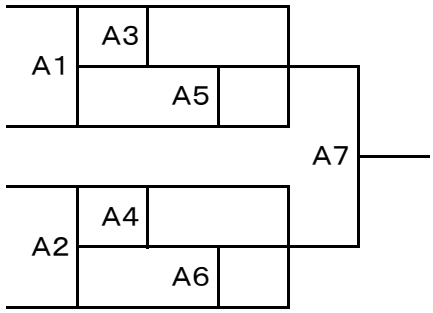

【Bブロック】　　**女子**

（ひたちなか市）	1	田彦
（常陸太田市）	2	あおい Jr.
（鹿嶋市）	3	中野東
（茨城町）	4	茨城町

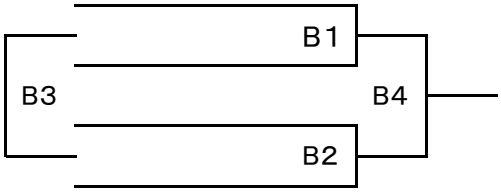

【　備　考　】

（1）ゲームは5分×4Qで行い、試合間は全試合10分後にスタートする。

（2）勝ち上がりチームが連続試合になった場合、試合間を30分とします。

（3）JABBA公認コーチがベンチにいない場合は、勝ち上がりは出来ませんが試合は行えます。

（4）審判・オフィシャルは、当日代表者の打合せ時に発表します。

（5）会場準備・開会式は全チーム参加です。開場時間は8時になります。