平成24年度　第40回　茨城県ミニバスケットボール選手権大会　組合せ（女子）

11/17(土)　A･B･Cコート(笠松運動公園体育館)D･Eコート(スポーツセンター)
11/18(日)　A･B･Cコート(笠松運動公園体育館)D･Eコート(スポーツセンター)
11/23(金)　A･B･Cコート(笠松運動公園体育館)

（出場枠）32チーム
中　央:8　県南A:4　県南B:5
県　北:4　県　東:4　県　西:7

1.　9:30～
2. 10:35～
3. 11:40～
4. 12:45～
5. 13:50～
6. 15:00～

11/23(金)（笠松）

11/18(日)（笠松）
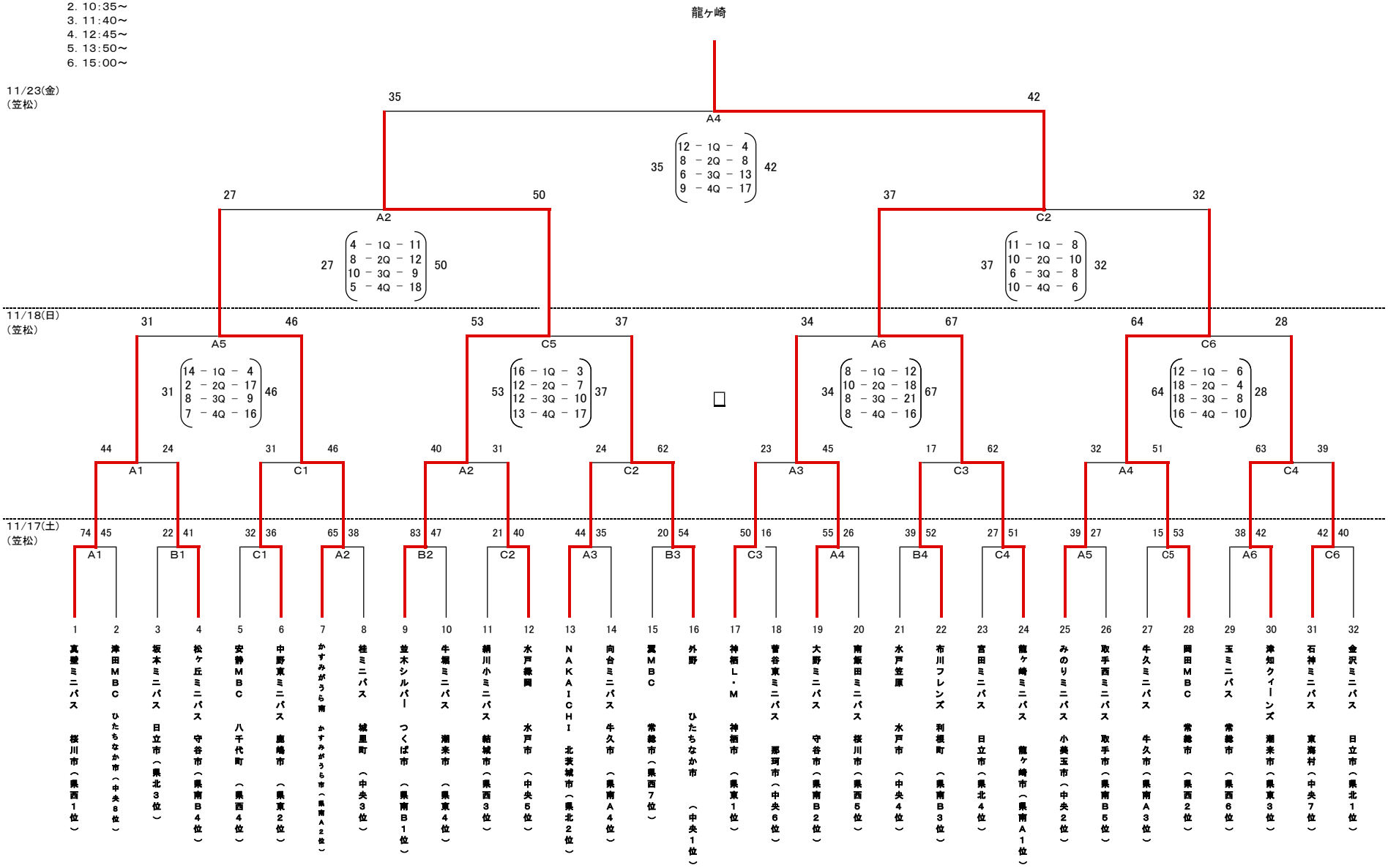
11/17(土)（笠松）