2021年度 茨城新聞社杯・第49回茨城県ミニバスケットボール選手権大会 組合せ（女子）

1/15(土)C・Dコート(ラスカ)
1/16(日)E・Fコート(リリー)
1/22(土)C・Dコート(笠松)
1/23(日)A・Bコート(笠松)

1. 9:30～
2. 10:40～
3. 11:50～
4. 13:00～
5. 14:10～
6. 15:20～

（出場枠）32チーム		
中央:8	県南A:5	県南B:5
県北:3	県東:4	県西:7

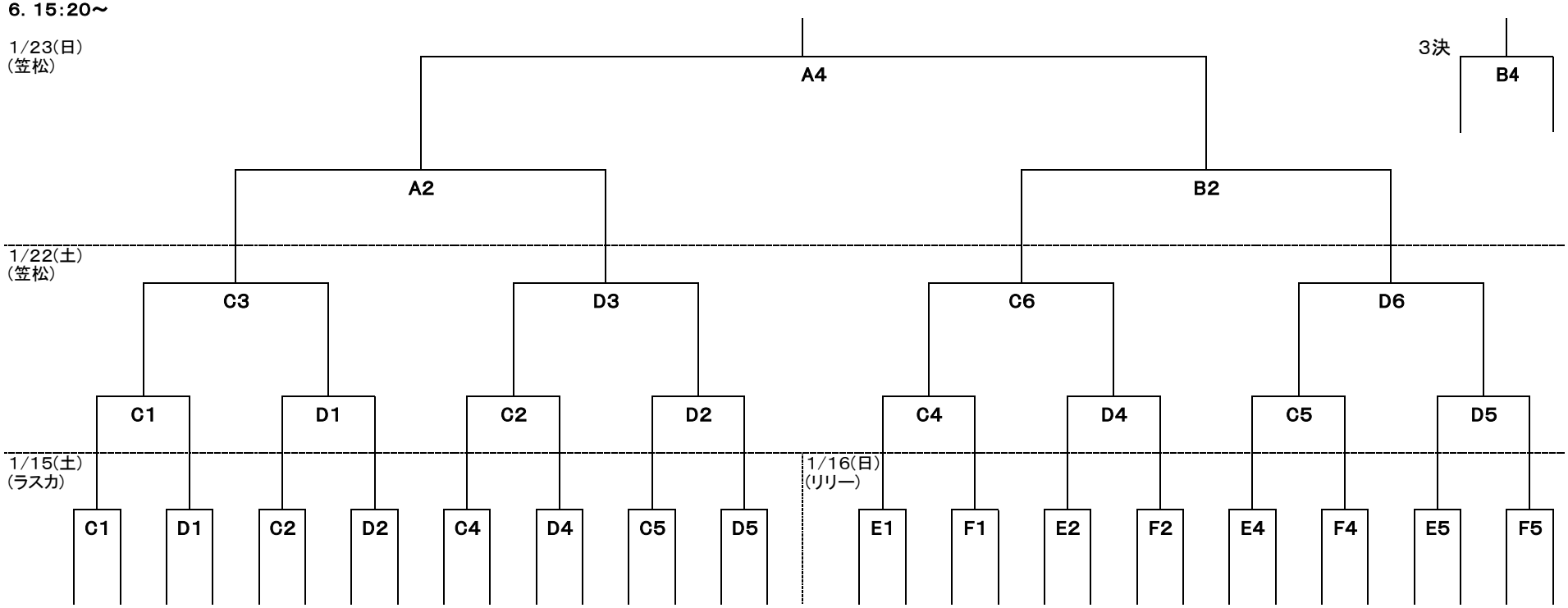

1	2	3	4	5	6	7	8	9	10	11	12	13	14	15	16	17	18	19	20	21	22	23	24	25	26	27	28	29	30	31	32
フォックス	並木シルバー	茨城町ミニバス	釈迦MBC	Cuore北茨城	田彦ミニバス	下大野ミニバス	波崎ミニバス	牛久ミニバス	延方ミニバス	水戸緑岡SQUIRRELS	水海道MBC	龍北ミニバス	北守谷Crows	高野カンガルーズ	岡田ミニバス	古河MBC	菅谷東ミニバス	津知クイーンズ	取手西ミニバス	名崎MBC	河内町ミニバス	明野フェアリーズ	寿ミニバス	十王ミニバス	下妻MBC	酒門ミニバス	金沢ミニバス	陽光台LOVERS	高松ミニバス	市毛ミニバス	大野ミニバス	龍ケ崎ミニバス
県南B1位	中央8位	県西4位	県北2位	中央2位	県西6位	県東3位	県南A2位	県東1位	県西7位	中央3位	県南A3位	県南B4位	中央6位	県南A5位	県西1位	中央1位	県東4位	県南B3位	県西3位	県南A4位	県西5位	中央7位	県北1位	県西2位	中央5位	県北3位	県南B2位	県東2位	中央4位	県南B5位	県南A1位